SEM POLSKA

KATALOG
PRZEKŁADNI ŚLIMAKOWYCH

www.sempolska.com.pl

SILNIKI ELEKTRYCZNE

OMEC MOTORS NV

SILNIKI OGÓLNEGO PRZEZNACZENIA

- korpusy wykonane ze stopu aluminium lub żeliwo
- wielkości mechaniczne: 56 - 500
- moc: 0,06 - 1250 KW
- zakres obrotów: 750/1000/1500/3000

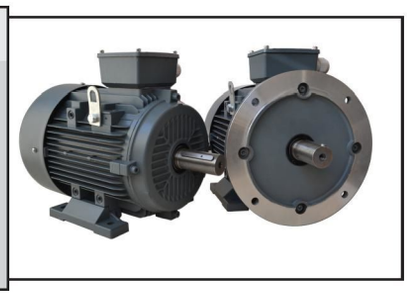

MOTOREDUKTORY

KEB

MOTOREDUKTORY WALCOWE

- dwie wersje wykonania
- 10 wielkości mechanicznych
- moc od 0,12 KW do 45 KW
- max moment obrotowy 12 000 Nm
- zakres przełożeń od 3 do 2843

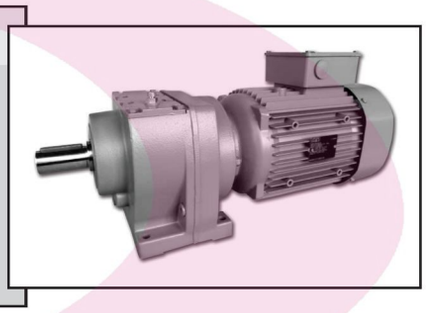

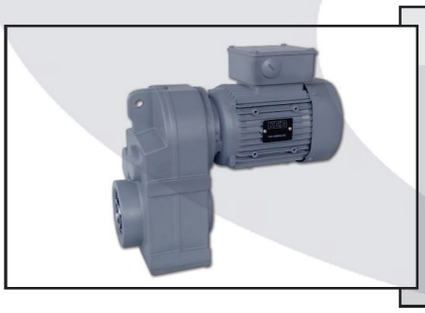

MOTOREDUKTORY WALCOWE PŁASKIE

- dwie wersje wykonania
- 10 wielkości mechanicznych
- moc od 1,5 KW do 45 KW
- max moment obrotowy 8900 Nm
- zakres przełożeń od 3,37 do 9125,4

MOTOREDUKTORY WALCOWO-STOŻKOWE

- dwie wersje wykonania
- 8 wielkości mechanicznych
- moc od 0,12 KW do 45 KW
- max moment obrotowy 12 000 Nm
- zakres przełożeń od 5,69 do 16285

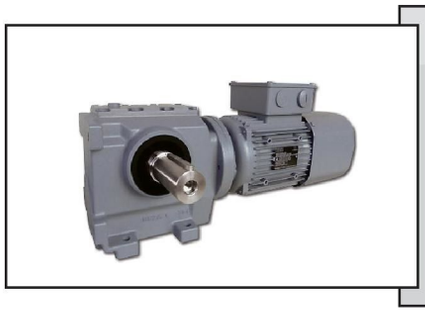

MOTOREDUKTORY WALCOWO-ŚLIMAKOWE

- dwie wersje wykonania
- 5 wielkości mechanicznych
- moc od 0,12 KW do 11 KW
- max moment obrotowy 2000 Nm
- zakres przełożeń od 7 do 3878,1

Informacje ogólne - przekładnie ślimakowe SI/SMI

Dane techniczne przekładni:
- dostępne przełożenia i=7,5 - 10 - 15 - 20 - 25 - 30 - 40 - 50 - 60 - 80 - 100
- możliwość łączenia dwóch przekładni ślimakowych ze sobą umożliwia osiągnięcie wysokich przełożeń, sięgających i=5000
- w standardzie wyposażone są w łożyska renomowanych firm SKF lub NSK
- przekładnie do wielkości mechanicznej 090 posiadają obudowę aluminiową, powyżej tej wielkości - obudowę żeliwną
- każda przekładnia posiada przynajmniej jeden korek wlewu oleju
- przekładnie są fabrycznie napełnione olejem, w przekładniach do wielkości mechanicznej 090 olejem syntetycznym, powyżej tej wielkości - olejem mineralnym
- każda przekładnia z olejem mineralnym posiada dołączony odpowietrznik
- temperatura pracy od -25°C do +50°C

Oznaczenia
Reduktor - przekładnia bez możliwości przyłączenia silnika kołnierzowego
Motoreduktor - przekładnia z silnikiem lub z przyłączem do silnika kołnierzowego
Oznaczenia:
n_1[1/min] - prędkość obrotowa wału napędowego (wejściowego)
n_2[1/min] - prędkość obrotowa wału zdawczego (wyjściowego)
i - przełożenie
P_s[kW] - moc silnika
P_1[kW] - moc przekładni na wale napędowym (wejściowym)
P_2[kW] - moc przekładni na wale zdawczym (wyjściowym)
M_1[Nm] - moment obrotowy na wale napędowym (wejściowym)
M_2[Nm] - moment obrotowy na wale zdawczym (wyjściowym)
f_p - współczynnik pracy
f - współczynnik mocy
η_d - sprawność dynamiczna - sprawność przekładni po ustaleniu prędkości obrotowej i temperatury
η_s - sprawność statyczna - sprawność przekładni podczas jego rozruchu

Smarowanie
Do smarowania przekładni ślimakowych w temperaturach otoczenia 0÷30°C można stosować oleje mineralne o lepkości 220-460 cSt (40°C). Jeżeli temperatura otoczenia jest poniżej 0°C należy stosować olej o niższej lepkości. Jeżeli temperatura otoczenia wynosi powyżej 30÷35°C można stosować olej o wyższej lepkości. Oleje o wyższej lepkości stosuje się również przy dużym obciążeniu przekładni. Stosując do smarowania przekładni ślimakowych oleje syntetyczne uzyskuje się wydłużoną trwałość oleju, doskonałą pracę w ekstremalnych temperaturach oraz przedłużoną trwałość przekładni i łożysk.

Syntetyczne środki smarujące stosuje się w temperaturach otoczenia:
- smary stałe: -18°C ÷ +60°C
- oleje: -50°C ÷ +80°C

Ilość oleju podana jest w litrach

pozycja pracy	SMI30	SMI40	SMI50	SMI63	SMI75	SMI90	SMI110	SMI130
B3	0,04	0,08	0,15	0,3	0,55	1,0	3	4,5
B8	0,04	0,08	0,15	0,3	0,55	1,0	2,2	3,3
B6/B7	0,04	0,08	0,15	0,3	0,55	1,0	2,5	3,5
V5/V6	0,04	0,08	0,15	0,3	0,55	1,0	3	4,5

Rodzaje stosowanych olejów

producent	olej syntetyczny	olej mineralny
Agip	Blasia S 320	Blasia 220
Castrol	Alphasyn PG 320	Alpha Max 220
Lotos	Transol SPVG 320	Transmil SP 220
Mobil	Glygoyle 30	Mobilgear 220
Shell	Tivela Oil SC 320	Omala Oil 220
Statoil	Mereta 320	Mereta 220

Podczas instalacji przekładni ślimakowej należy upewnić się, że:
- dane zawarte na tabliczce znamionowej odpowiadają danym z zamówienia
- obudowa i wały są czyste i nieuszczerbione
- wał maszyny i przekładni są dobrze dopasowane
- w przekładniach wielkości 110, 130 i 150 oraz mniejszych z olejem mineralnym zamontowano odpowietrznik
- montaż przeprowadzić zgodnie z obowiązującymi przepisami i normami
- w celu osiągnięcia najlepszych wydajności należy zadbać o właściwe dotarcie ślimaka i ślimacznicy, zwiększając moc stopniowo podczas pierwszych godzin pracy, w tej fazie wzrost temperatury i głośności pracy przekładni uznaje się za normę
- w przypadku wadliwego działania, trzasków, wycieku oleju itd. należy natychmiast zatrzymać reduktor i tam gdzie jest to możliwe usunąć przyczynę